Abbildung ähnlich

Datenblatt

Hydraulische Daten

Maximaler Betriebsdruck *PN*	10 bar
Förderhöhe bei Qmin H_{Qmin}	5,6 m
Fördermenge max. Q_{max}	5,1 m³/h
Min. Medientemperatur T_{min}	2 °C
Max. Medientemperatur T_{max}	65 °C
Min. Umgebungstemperatur T_{min}	0 °C
Max. Umgebungstemperatur T_{max}	40 °C
Max. zulässige Wassergesamthärte	3.21 mmol/l (18°dH)

Motordaten

Netzanschluss	1~230 V, 50 Hz
Motornennleistung P_2	38 W
Nennstrom I_N	0,43 A
Drehzahl max. n_{max}	1900 1/min
Leistungsaufnahme $P_{1\ max}$	99 W
Störaussendung	EN 61000-6-3
Störfestigkeit	EN 61000-6-2
Schutzart Motor	IP44
Isolationsklasse	F
Kabelverschraubung	1 x PG11
Motorschutz	nein

Werkstoffe

Pumpengehäuse	Bronze, CC499K
Laufrad	PPE-GF30
Welle	Oxidkeramik
Lager	Kohle, kunstharzimprägniert

Einbaumaße

Saugseitiger Rohranschluss *DNs*	G 1½
Druckseitiger Rohranschluss *DNd*	G 1½
Baulänge *l0*	180 mm

Kennlinien

Maße und Maßzeichnungen

Star Z

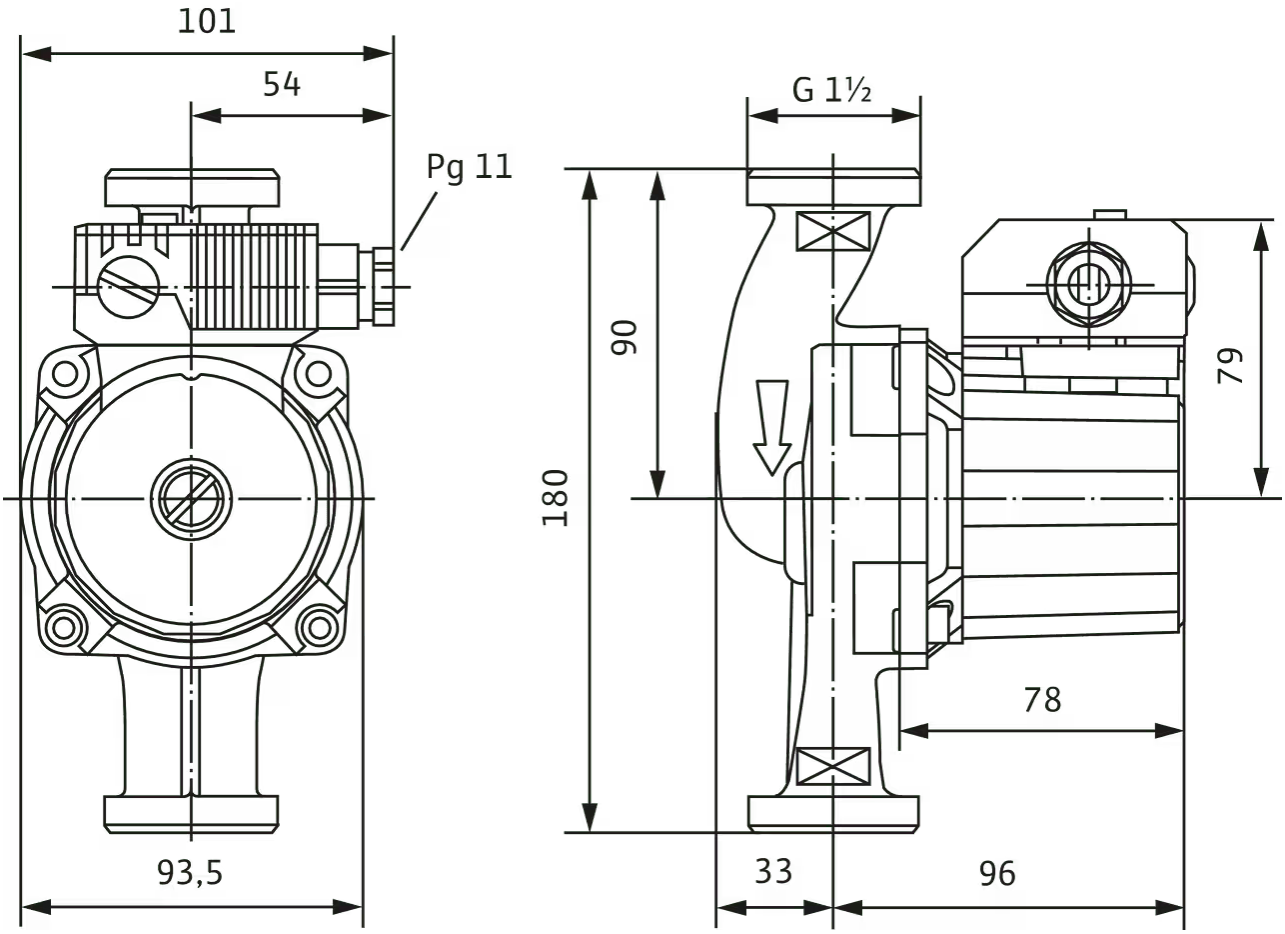

Klemmenplan

Star-E

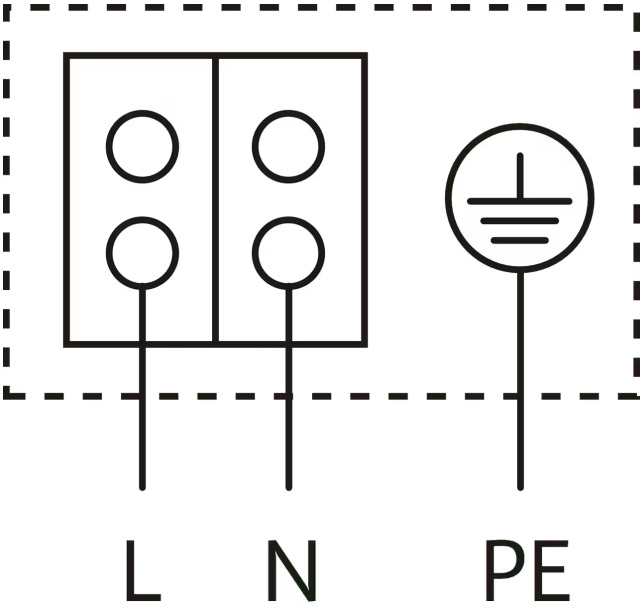

Blockierstromfester Motor
Wechselstrommotor (EM) 2-polig - 1~230 V, 50 Hz
Mit eingebautem Kondensator

Bestellinformation

Produktdaten

Fabrikat	Wilo
Produktbezeichnung	Star-Z 25/6-3
Artikelnummer	**4047573**
EAN Nummer	4016322431244
Farbe	Grün
Minimale Bestellmenge	1
Marktverfügbarkeit	2010-01-01

Verpackung

Verpackungsart	Karton
Verpackungseigenschaft	Verkaufsverpackung
Anzahl pro Palette	256
Anzahl pro Layer	32

Maße und Gewichte

Längenmaß mit Verpackung	147 mm
Länge *L*	134 mm
Höhenmaß mit Verpackung	100 mm
Höhe *H*	94 mm
Breitenmaß mit Verpackung	187 mm
Breite *B*	180 mm
Gewicht brutto ca. *m*	2,7 kg
Gewicht netto ca. *m*	2,6 kg

Ausschreibungstext

Diese Umwälzpumpe ist nur für Trinkwasser geeignet.

Trinkwarmwasser-Zirkulationspumpe, Nassläuferpumpe mit manueller, dreistufiger Drehzahlumschaltung für Rohreinbau.

Blockierstromfester Motor. Pumpengehäuse aus Bronze, Laufrad aus glasfaserverstärktem Kunststoff, Keramikwelle mit kunstharzimprägnierten Kohlegleitlagern.

Betriebsdaten

Max. Medientemperatur T_{max}	65 °C
Min. Medientemperatur T_{min}	2 °C
Min. Umgebungstemperatur T_{min}	0 °C
Max. Umgebungstemperatur T_{max}	40 °C
Temperaturbereich bei max. Umgebungstemperatur +40 °C *T*	+2...+65
Maximaler Betriebsdruck *PN*	10 bar
Max. zulässige Wassergesamthärte	3.21 mmol/l (18°dH)

Motordaten

Störaussendung	EN 61000-6-3
Störfestigkeit	EN 61000-6-2
Netzanschluss	1~230 V, 50 Hz
Leistungsaufnahme $P_{1\ max}$	99 W
Drehzahl max. n_{max}	1900 1/min
Nennstrom I_N	0,43 A
Schutzart Motor	IP44
Kabelverschraubung	1 x PG11

Werkstoffe

Pumpengehäuse	Bronze, CC499K
Laufrad	PPE-GF30
Welle	Oxidkeramik
Lager	Kohle, kunstharzimprägniert

Einbaumaße

Saugseitiger Rohranschluss *DNs*	G 1½
Druckseitiger Rohranschluss *DNd*	G 1½
Baulänge *l0*	180 mm

Bestellinformationen

Fabrikat	Wilo
Produktbezeichnung	Star-Z 25/6-3
Gewicht netto ca. *m*	2,6 kg
Artikelnummer	**4047573**

Mechanisches Zubehör

Rohrmontage

Verschraubungen/ Adapter

Verschraubung R 1/∅ 28 i x G 1½, 1 Satz	112047195	EUR 30,-
Verschraubung R 1/∅ 28 i x G 1½, 24 Satz	112047596	EUR 699,-
Adapter G 1½/G 2	4105914	EUR 30,-

Rohrmontage/Ausgleichsstücke

Gewindepassstück R

Gewindepassstück R 5, MS	110678298	EUR 60,-
Gewindepassstück R 12, MS	110788294	EUR 60,-

Wärmedämmung

Wärmedämmschale Größe 14

Wärmedämmschale	4046444	EUR 30,-

Elektrisches Zubehör

Pumpensteuerung

Zeitschaltung SK 601N

Schaltgerät SK 601N	2120443	EUR 229,-

Motorschutz

SK 602N

Schaltgerät SK 602N	2120444	EUR 301,-

SK 622N

Schaltgerät SK 622N	2120445	EUR 351,-

Services

Die partnerschaftliche Zusammenarbeit mit Installateuren und Anlagenbauern hat bei Wilo lange Tradition. Ein wichtiger Teil unserer Partnerschaftsphilosophie ist der Wilo-Werkskundendienst. Zusammen entwickeln wir ein Servicekonzept, das zu Ihren individuellen Anforderungen passt – und sorgen mit unserem Knowhow und persönlicher Beratung dafür, dass Ihre Anlagen energieeffizient, betriebssicher und so kostengünstig wie möglich arbeiten. Dabei unterstützen unsere kompetenten Wilo-Servicetechniker Sie schnell, zuverlässig und termintreu.

Weitere Serviceleistungen

Anschlussgarantie Nassläuferpumpen	2219589
Inbetriebnahme Nassläuferpumpen	2219390
Instandhaltung COMFORT Nassläuferpumpen	2219416
WiloCare Comfort	2222876
WiloCare Comfort PLUS	2222877